Parallelgreifer RPR Gladiator-Reihe

- **Große, schwere oder breite Teile:** Breites Gehäuse & Design mit langem Hub bietet sicheres Greifen von großen, schweren Teilen
- **Maschinenbearbeitung und Gießereianwendungen:** Führungs-Stangenabstreifer weisen Späne und andere Partikel ab.
- **Verschiedenen Sensor-Optionen:** Wählen Sie zwischen induktiven Näherungs-Sensoren oder einem linearen Geber.
- **Maximale Steifigkeit:** Die Backen werden von 3 Führungs-Wellen unterstützt, die an 3 Punkten unterstützt werden.
- **Anwendungen für große Fingerlängen:** Starres Design und vollständige Gehäuse-unterstützung der Backen ermöglicht größere Fingerlängen.
- **Nicht synchronisierte Bewegung:** Bei nicht synchronisierter Bewegung werden die Backen unabhängig voneinander bewegt, so dass der Greifer Objekte in exzentrischer Position aufnehmen und ablegen kann.

Installation:

Der Greifer kann in beliebiger Richtung angebracht und betrieben werden

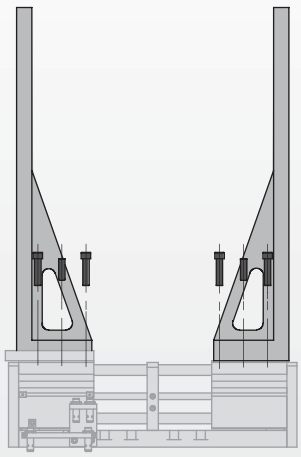

Die Finger werden mit Schrauben und Passstiften am Boden der Backen montiert.

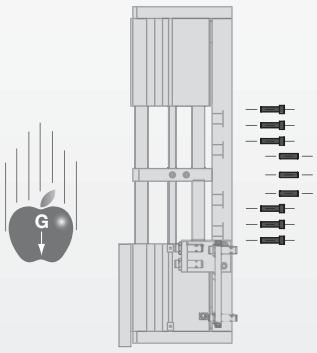

Der Gehäusekörper wird rückwärtig mit Schrauben befestigt und die Positionierung mittels Passstiften präzise vorgenommen.

Technische Daten:

Pneumatik	**US**	**Metrisch**
Betriebsdruckbereich	**40-100 psi**	**3-7 bar**
Zylindertyp	**doppeltwirkend**	
Dynamische Dichtungen	**intern geschmierte Buna-N**	
Betätigungsventil	**4/2-Wegeventil**	
Erforderliche Luftqualität		
Luftfilter	40 Micron oder besser	
Luftschmierung	**nicht erforderlich***	
Luftfeuchtigkeit	**geringer Feuchtigkeitsgehalt (trocken)**	
Betriebstemperaturbereich		
Mit Buna-N-Dichtungen (Standardausstattung)	**-30° bis 180° F**	**-35° bis 80° C**
Viton® Seals (optional)	**-20° bis 200° F**	**-30° bis 150° C**
Angaben zur Wartung		
Nutzungsdauer		
im Normalbetrieb	**5 Millionen Zyklen**	
mit vorbeugender Wartung	**> 10 Millionen Zyklen***	
Reparatur im Feld möglich	**Ja**	
Dichtungssätze verfügbar	**Ja**	

*Luftölung trägt erheblich zur Verlängerung der Nutzungsdauer bei.

Technische Merkmale

Synchronisierte Zahnstangen durch Ritzel als Synchronisator
Eingebaute synchronisierte Zahnstangen in der Rückenplatte zum Schutz vor Verunreinigungen und in rauen Umgebungsbedingungen. Optionaler, nicht synchronisierter Greifer verfügbar.

Optional – Induktive Sensoren Greifer offen/geschlossen
Optional induktive Sensoren zur Erkennung der Position Greifer offen/geschlossen erhältlich.

Hub
Mit 200 mm Hub erhältlich.
Weitere Hübe auf Anfrage.

Stabile Backenunterstützung durch Lager und Führung
Vier Fluorpolymerbuchsen bieten bessere Unterstützung der Backen und Schutz vor Verunreinigungen und in korrosiven Umgebungsbedingungen.

Anschlüsse Greiferantrieb
Einfacher Zugang zu den Anschlüssen, die Greifer „öffnen und schließen".

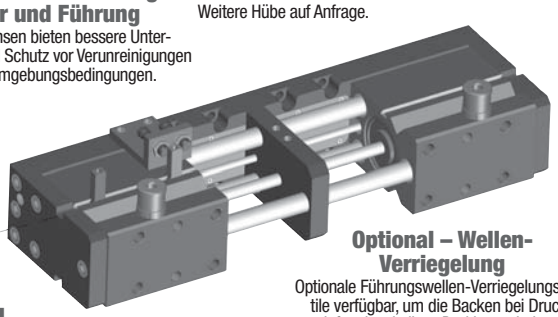

Optional – Wellen-Verriegelung
Optionale Führungswellen-Verriegelungsventile verfügbar, um die Backen bei Druckluftverlust in ihrer Position zu halten.

Reibungsarme Dichtungen und Abstreifer
Selbstdichtende Dichtungen innerhalb der Backen sorgen für minimales Losbrechmoment über Reibung und verbesserten Zykluszeiten. Andere optionale Dichtungen, für höhere Temperaturen und besondere chemische Verträglichkeit, erhältlich.

Verbessertes Kolbenrohr
Gewalztes Kolbenrohr aus Edelstahl sorgt für erhöhten Widerstand gegenüber Verschleiß und Korrosion.

Integrierte Verriegelung
Das in den Backen integrierte Wellen-Verriegelungsdesign bietet Schutz vor Verunreinigungen.

Besondere Backenunterstützung
Drei einteilige, präzisionsgeschliffene, einsatzgehärtete Linearführungen erhöhen die Steifigkeit und Führungspräzision der Backen.

Optional – Analogsensoren Backenposition
Optionale Analogsensoren, die ständig die Backenpositionen entlang des Hubs erkennen, sind erhältlich

Lager- und Wellenschutz
Vier Wellenabstreifer bieten ständigen Schutz für die Lager innerhalb der Backen.

Vereinfachte Fingermontage
Große Backenkonfiguration zur Bearbeitung schwerer Lasten und Ausstattung mit Stiftbohrungen für Präzisionsmontage mit Fingern. Die Backen verfügen über beschichtete Stahleinsätze für erhöhte Spannkraft und Korrosionsschutz.

Funktionsprinzip

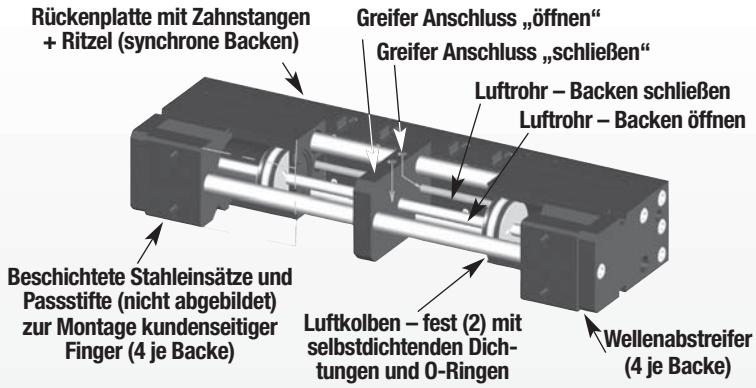

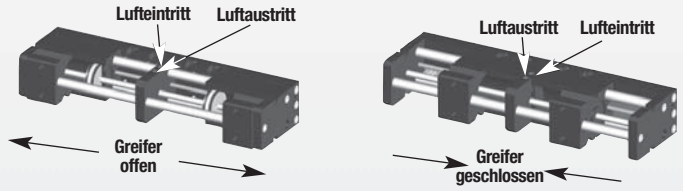

- Zwei Backen sind mit Linearlagern ausgestattet und werden von drei präzisionsgeschliffenen Wellen unterstützt
- Jede der Backen ist außerdem mit einer innenliegenden, stationären Kolbenbaugruppe verbunden
- Jede der Kolbenbaugruppen erhält Druckluft durch eine der beiden Luftröhren. Abhängig von dem verwendeten Greiferanschluss wird die korrespondierende Luftröhre die Druckluft so leiten, dass die Backen sich öffnen oder schließen.
- Die Backen werden mechanisch durch zwei Zahnstangen und ein Ritzel synchronisiert, die sich in der Rückenplatte befinden.
- Der Greifer ist auch in nicht synchronisierter Konfiguration ohne Zahnstangen-Ritzel erhältlich.
- Der Greifer ist mit induktiven Sensoren erhältlich, die erkennen, ob die Backen geöffnet oder geschlossen sind.
- Der Greifer ist auch mit Analogsensor erhältlich, der erkennt an welcher Position entlang des Greiferhubs sich die Backen befinden.
- Dieser Greifer eignet sich für innen oder außen Greifen und kann in jeder Richtung montiert werden.

Modell-RPR-63M Parallelgreifer

Größe-63M-200

	RPR-63M-200	
Hub:	7.87 in.	200 mm
Greifkraft:	800 lbs.	3520 N
Gewicht:	35 lbs.	15.8 Kg

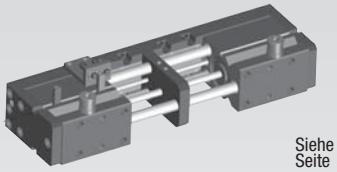

Siehe Seite 1.224

Anmerkung: Weitere Hubgrößen auf Anforderung erhältlich. Setzen Sie sich für weitere Informationen mit DE-STA-CO in Verbindung

PARALLELGREIFER RPR
GLADIATOR-REIHE

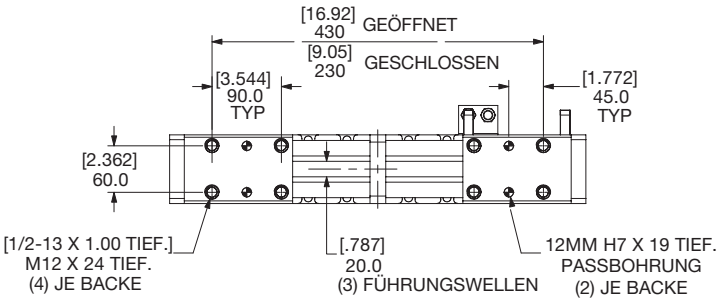

Technische Daten	RPR-63-200	RPR-63M-200
Gesamt-Nennkraft **F** bei 7 bar, 100 psi	800 lbs.	3520 N
Hub	7.87 in	200 mm
Gewicht	35 lbs.	15.8 kg
Betriebsdruckbereich	40-100 psi	3-7 bar
Zylinderbohrungsdurchmesser Ø	2.45 in.	63 mm
Luftverprauch	38.2 in².	253 cm³
Betriebstemperaturbereich:		
Standard Dichtungen	-30°~180° F	-35°~80° C
Viton® Dichtungen	-20°~300° F	-30°~150° C
Schließ-Öffnungszeit	1.67 sec	
Genauigkeit	±0.005 in.	±0.13 mm
Wiederholgenauigkeit	±0.002 in.	±0.05 mm
Erforderliches Ansteuerungsventil für doppelwirkenden Betrieb	4-Wege, 2-Positionen	

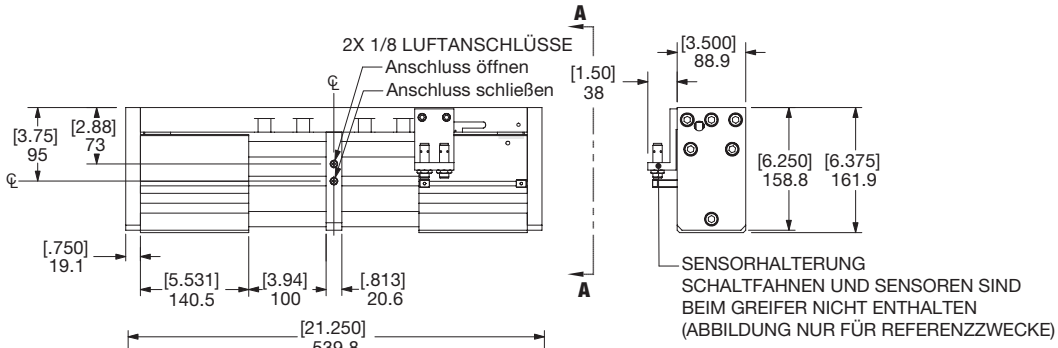

ANSICHT: A-A

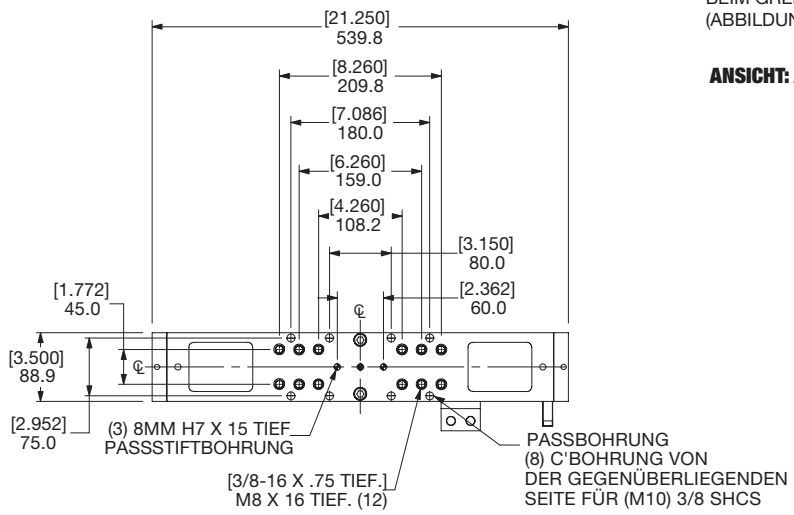

WENN NICHT ANDERS ANGEGEBEN, GELTEN DIE UNTEN AUFGEFÜHRTEN TOLERANZEN

Abmessungen symmetrisch zur Mittellinie

ISO-Methode

Alle Passbohrungen Slip Fit Lagetoleranz ±.0005" oder [±.013mm]

Gewindesteigung metrische Gewinde

USA [Inch]	Metrisch [mm]
0.00 = ± .01	[0.] = [± .25]
0.000 = ± .005	[0.0] = [± .13]
0.0000 = ± .0005	[0.00] = [± .013]

Bestellbeispiel: (Zubehör bitte separat bestellen)

BASISMODELL | HUB | VITON-DICHTUNGEN | WELLENVERRIEGELUNG

RPR-63 - M - 150 - NS - V - S - R2

METRISCH | SYNCHRONISATION | AUSSTATTUNG

BASISMODELL	**RPR-63**	
HUB	**200**	
METRISCH	**M**	
SYNCHRONISIERUNG	__	Für Synchron leer lassen (Standard)
	NS	Nicht synchronisiert
VITON®-DICHTUNGEN	__	Für Buna leer lassen (Standard)
	V	Viton®-Hochtemperaturdichtungen
AUSSTATTUNG	__	Leer lassen für Stahl (Standard)
	S	Edelstahl
STANGEN-VERRIEGELUNG	__	Leer lassen, wenn keine Stangenverriegelung gewünscht (Standard)
	R1-RS	Eine Wellenverriegelung (rechte Seite)
	R1-LS	Eine Wellenverriegelung (linke Seite)
	R2	Zwei Wellenverriegelungen

BEISPIELBESTELLUNG: RPR-63M-150-NS-V-S-R2

RPR-63M, metrischer Greifer, Hub 150, nicht synchronisiert, Viton-Dichtung, Edelstahl, 2 Wellenverriegelungen

SENSORZUBEHÖR	BESTELL NR.	MENGE/EINHEIT
12 mm Sensormontagesatz (Montage von 2 indukt. Sensoren)	OSMK-131	1
12 mm NPN induktiver Sensor mit Quick Disconnect	OISN-017	1 or 2
12 mm PNP induktiver Sensor mit Quick Disconnect	OISP-017	1 or 2
Gerades Quick Disconnect Kabel (Kabellänge 2 m)**	CABL-014	1 or 2
Gerades Quick Disconnect Kabel (Kabellänge 5 m)**	CABL-018	1 or 2
Analogsensor	OISA-001	1
Analogsensorkabel mit Quick Disconnect (Kabellänge 5 m)	CABL-045	1
Montagesatz Analogsensor	OSMK-132	1

PNEUMATIKZUBEHÖR	BESTELL NR.	MENGE/EINHEIT
Ausfallsicheres Ventil ¼ NPT (US)	OFSV-003	1
Ausfallsicheres Ventil ¼ BSPP (metrisch)	OFSV-006	1
Leitungsadapter ¼ BSPP männlich auf ¼ NPT weiblich	PLFT-024	1 or 2
Buna-N Dichtungsreparatursatz	SLKT-452	1
Viton Dichtungsreparatursatz	SKLT-453	1
Wellenverriegelungseinheit (1/8 G)	RPR-63-200-23	1

* Für andere Hubmaße und Merkmale Fabrik kontaktieren
** Sensor und Kabel bitte separat bestellen

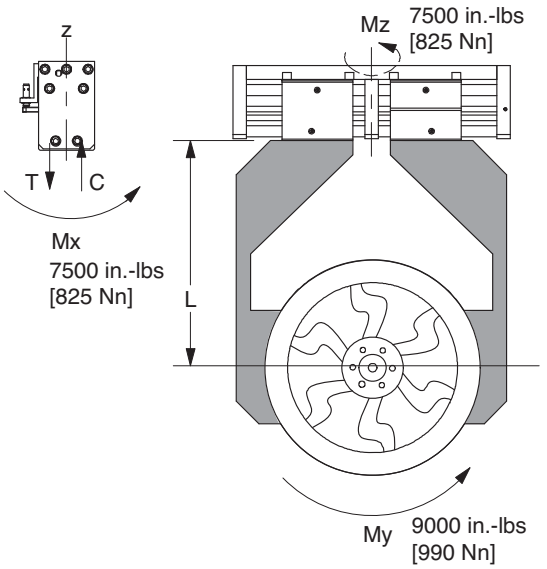

Belastungsdaten:

Maximale Zugfestigkeit **T**	3500 lbs. [5570 N]
Maximale Druckfestigkeit **C**	3500 lbs. [5570 N]
Maximale Fingerlänge **L**	20 in 500[mm]

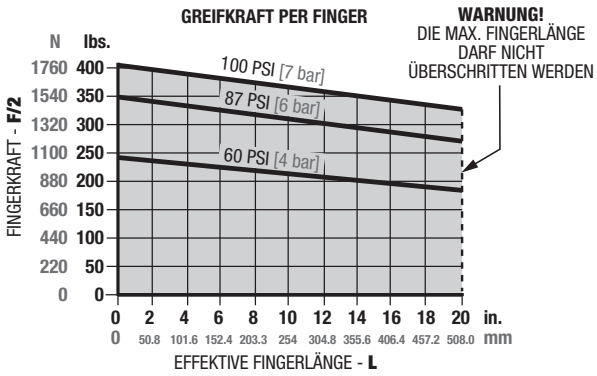

Zubehörmontage, Technische Daten

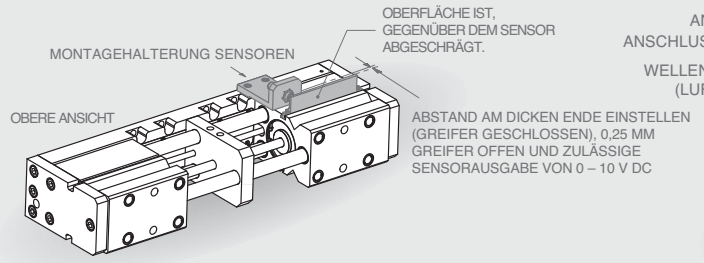

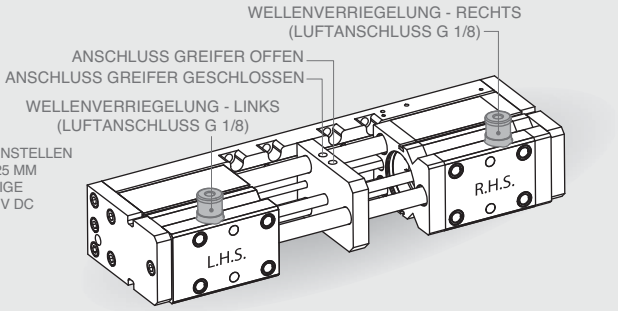

Analogsensor

- Wird in Anwendungen verwendet, bei denen die Positionsinformationen der Backen entlang des Hubs erforderlich sind
- Der Sensor ist an einer stationären Halterung angebracht, die Schaltfahne befindet sich auf der beweglichen Backe. Die Schaltfahne verfügt über eine „abgeschrägte“ Oberfläche, die dem Sensor gegenüber liegt. Wird die Schaltfahne mit der Backe bewegt, bildet sich unterschiedlicher Luftabspalt zwischen der „abgeschrägten“ Oberfläche und dem Sensor.
- Der Sensor benötigt 24 V DC Energieversorgung und erzeugt 0 – 10 V DC Signale aufgrund der zuvor beschriebenen Luftspalte. Daher gibt der Sensor die Signale zwischen 0 – 10 V DC als Funktion der Backenposition aus.

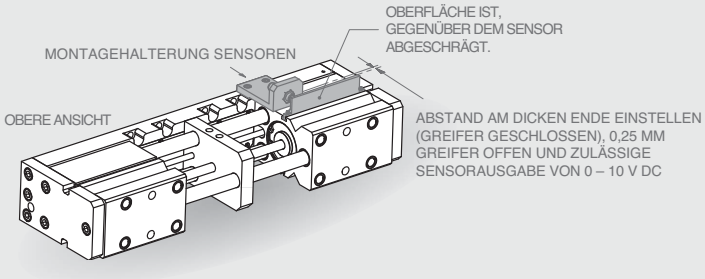

Induktiver Sensor: Greifer offen/geschlossen

- Verwendung bei Anwendungen, in denen die Positionen offen/geschlossen der Backe als Prozessvoraussetzung erkannt werden müssen
- Induktive PNP und NPN Sensoren verfügbar
- Die beiden induktiven Sensoren sind stationär und werden mit einer Halterung direkt an der Rückenplatte angebracht
- Die Schaltfahne wird an der beweglichen Backe befestigt
- Das Sensorkabel verfügt über einen Quick Disconnect Anschluss am Sensorende und offene Anschlusskabel am anderen Ende. Kabel in zwei Längen erhältlich – 2 und 5 m
- Erforderliche Einstellungen nach der Montage:
- Luftspalt zwischen Sensor-Messfeld und beweglicher Schaltfahne auf 0,5 mm und Feineinstellung nach Erfordernis. Feststellmutter an den Sensoren festziehen, um ein Lockern während der Anwendung zu vermeiden.
- Position der beweglichen Schaltfahne an der Backe muss dem Hub entsprechen.

Wellenverriegelung (Ausfallsicheres Ventil)

- Für Anwendungen, bei denen das zu greifende Teil nicht fallen darf, wenn der Luftdruck nachlässt
- Anbringung direkt an der Backe (in diesem Fall Backe mit Option Wellenverriegelung verwenden)
- Erhältliche Optionen
  - Wellenverriegelung links
  - Wellenverriegelung rechts
  - Wellenverriegelung beidseitig (wie abgebildet)
- Haltekraft: max. 1400 N (318 lbs.) pro Wellenverriegelung

Anmerkung: Werden die Haltekräfte überschritten, kann Durchrutschen auftreten

- Spannzeit der Wellenverriegelung bei Luftdruckverlust
  - 250 ms ref.
  - Ist stark vom Durchflusskoeffizienten der Abluftleitung abhängig (Innendurchmesser Leitung, Länge, Menge und Art der Krümmungen, andere Luftkreislaufelemente wie Ventile, Schalldämpfer … etc.)
- Luftanschluss: G 1/8

Anmerkung: Muss bei Verlust des Luftdruck an eine vollständig entlüftete Leitung angeschlossen sein

- Luftdruck -Anforderung
  - Luftdruckzufuhr: max. 10 bar (147 psig)
  - Minimale Druckentlastung: 3 bar (44,1 psig)
- Luftqualität
  - Filterung 40 Micron/min
  - Nicht geschmierte, trockene Luft

EXPLOSIONSZEICHNUNG RPR-REIHE

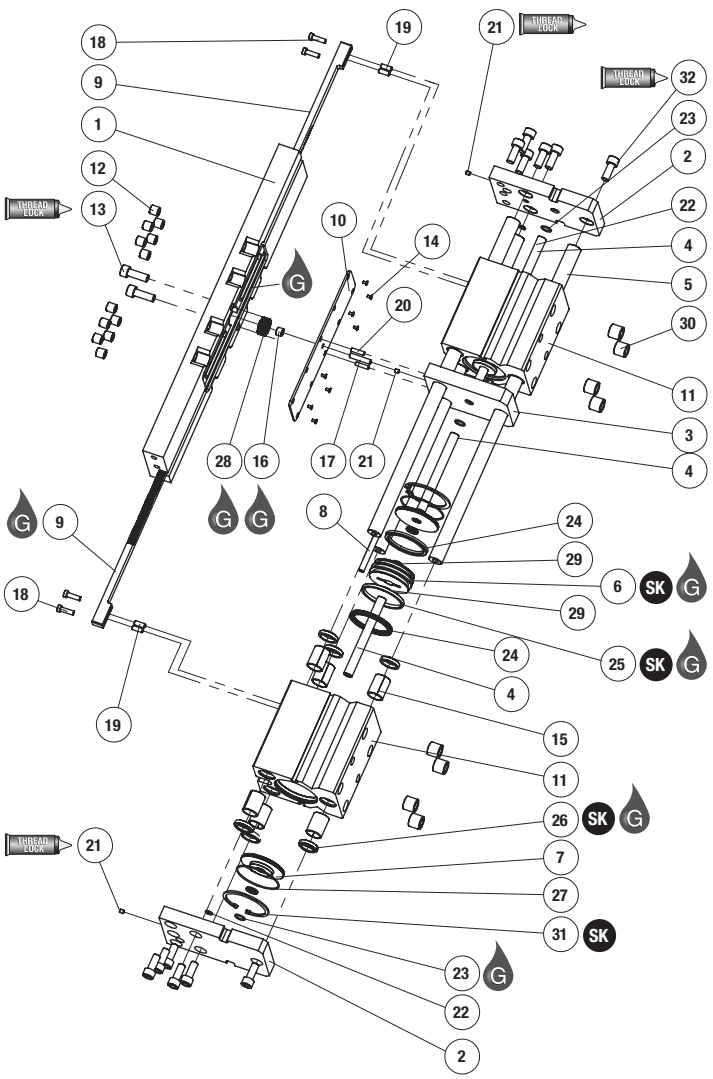

Pos.	Menge	Bezeichnung
01	1	Grundplatte
21	2	Endblock
03	1	Mittelblock
04	4	Kolbenrohr
05	3	Führungswelle
06	2	Kolben
07	4	Kappe
08	2	Kreuzrohr
09*	2	Zahnstange
10	1	Abdeckung
11*	2	Backe
12	12	EZ-Verriegelung, Einsatz, Rückenplatte
13	2	Grundplatte Montageschrauben
14	8	Montageschrauben Abdeckung
15	12	Kompositbuchsen
16*	1	Nadellager
17*	1	Montagestift Nadellager
18	4	Montageschraube Zahnstange
19*	4	Montagestift Zahnstange
20	2	Montagestift Abdeckung
21	3	Luftdurchführungsstopfen – Stellschraube
22	4	O-Ring Kreuzrohr
23	4	O-Ring Kolbenrohr
24	4	U-Kappe Kolben
25	2	Führungsband
26	12	Wellenabstreifer
27	4	O-Ring Kappe
28*	1	Ritzel
29	4	O-Ring Kolbenrohr – innen
30	8	EZ-Verriegelung Einsatz – Backen
31*	4	Sicherungsring Kappe
32	12	Montageschraube Endblock

***Anmerkungen:**

1) Eine vollständige Ersatzteilliste mit Bestellnummer und Angaben zum Bestellverfahren erhalten Sie auf Anfrage.
2) Pos. 31 unterscheidet sich bei Greifern mit US- bzw. metrischer Ausführung. Alle anderen Merkmale bleiben gleich.
3) Die Pos. 9, 16, 17, 19 und 28 sind nur für Synchronisierte Greifer.
4) Pos. 11 unterscheidet sich für Greifer mit Stangenverriegelungsoptionen
5) Bei der Hochtemperaturoption bestehen sämtliche O-Ringe aus Viton-Material.
6) Bei der korrosionsbeständigen Option bestehen sämtliche Befestigungen aus Edelstahl

Anmerkung: Der Kunde muss die Ventile der Wellenverriegelung an seinen Sicherheitskreislauf anschließen.

Zusammenbau Anleitung:

A. Standard – Synchrongreifer

1) O-Ringe schmieren und in den beiden Endblöcken und dem mittleren Block einbauen. Stellschrauben (Luftstopfen, Pos. 21) in die beiden Endblöcke und den Mittelblock einbauen.
2) Zusammenbau der rechten und linken Backen, E-Z Verriegelungen der Backen, Buchsen, O-Ringe und Kolbenbaugruppe montieren.
3) Rechte Backenbaugruppe auf den drei Führungswellen montieren. Rechten Endblock auf den Führungswellen montieren.
4) Mittelblock zusammenbauen und rechte Kolbenrohre sowie rechte Kreuzrohre montieren.
5) Linke Backe auf den drei Führungswellen montieren. Kolbenrohre und Kreuzrohre wie zuvor beschrieben montieren. Linken Endblock einsetzen und Befestigungen bis zum leichten Kontakt an den drei Führungsstangen anziehen. Prüfen, ob beide Backen, ohne sich zu verkeilen, entlang der Führungsstäbe verfahren können.
6) Abdeckung mittels obigen Passstiften am Mittelblock ausrichten und anbringen. Zahnstangen an den Greifern montieren, indem diese zunächst mit den Passstiften und dann mit den Befestigungsschrauben positioniert werden. Nadellager schmieren und im Ritzel einbauen; diese Baugruppe am mittleren Passstift einbauen.
7) Zahnstangen, Ritzel und innere Nuten der Rückplatte schmieren. Rückenplatte zwischen den beiden Endblöcken positionieren und diese vorsichtig mit den drei Passstiften verbinden, die aus dem Mittelblock herausragen. Befestigungen einsetzen, um die Rückenplatte übergangslos an der Mittelplatte und den Endblöcken zu befestigen. Befestigungsschrauben für die Abdeckung einsetzen und festziehen.
8) Montage überprüfen und Befestigung mit Drehmoment festziehen.
   A. Alle Befestigungen mit entsprechendem Drehmoment festziehen
   B. Anschließen von 3 bar Luft an die Greiferanschlüsse. Greifer öffnen und schließen und überprüfen, ob die Bewegungen der Backen gleichmäßig ablaufen, diese sich nicht verkeilen, kein Geräusch verursachen und keine Luft entweicht.
   C. Luftdruck auf 7 bar erhöhen. Greifer öffnen und schließen und überprüfen, ob die Bewegungen der Backen gleichmäßig ablaufen, diese sich nicht verkeilen, kein Geräusch entsteht und keine Luft entweicht.

B. Standard – Nicht synchronisierter Greifer

Bei einem nicht synchronen Greifer die Pos. 9, 16, 17, 19 und 28 NICHT montieren.

C. Greifer mit Option Wellenverriegelung

Anmerkung: Ein Greifer mit der Option Wellenverriegelung benötigt eine andere Pos. 11 und ein Wellenverriegelungsventil.
A) Backen mit der Wellenverriegelung an den Führungswellen montieren.
B) Alle weiteren Schritte wie oben angegeben.

EXPLOSIONSZEICHNUNG RPR-REIHE

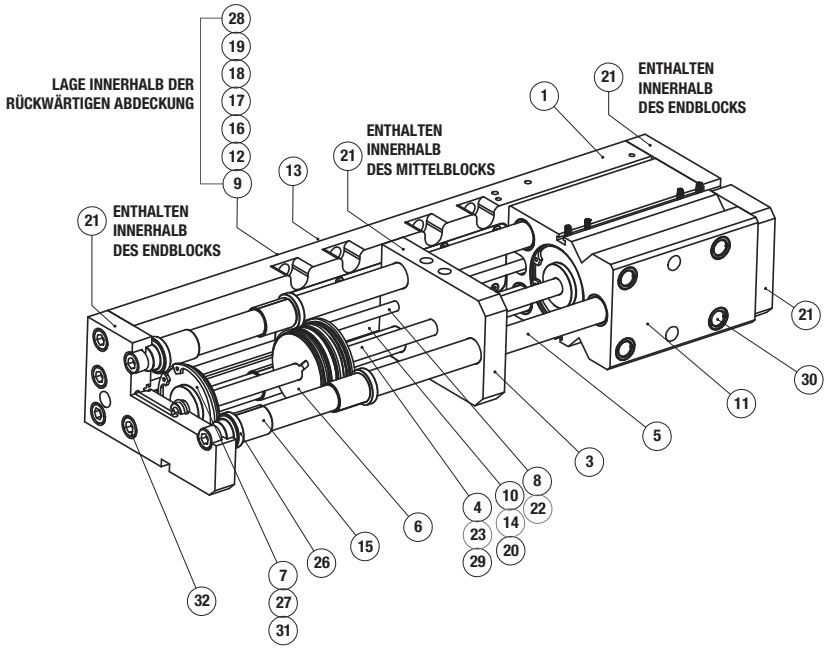

Pos.	Menge	Bezeichnung
001	1	Grundplatte
21	2	Endblock
03	1	Mittelblock
04	4	Kolbenrohr
05	3	Führungswelle
06	2	Kolben
07	4	Kappe
08	2	Kreuzrohr
09*	2	Zahnstange
10	1	Abdeckung
11*	2	Backe
12	12	EZ-Verriegelung, Einsatz, Rückplatte
13	2	Grundplatte Montageschrauben
14	8	Montageschrauben Abdeckung
15	12	Kompositbuchsen
16*	1	Nadellager
17*	1	Montagestift Nadellager
18	4	Montageschraube Zahnstange
19*	4	Montagestift Zahnstange
20	2	Montagestift Abdeckung
21	3	Luftdurchführungsstopfen – Stellschraube
22	4	O-Ring Kreuzrohr
23	4	O-Ring Kolbenrohr
24	4	U-Kappe Kolben
25	2	Führungsband
26	12	Wellenabstreifer
27	4	O-Ring Kappe
28*	1	Ritzel
29	4	O-Ring Kolbenrohr – innen
30	8	EZ-Verriegelung Einsatz - Backen
31*	4	Sicherungsring Kappe
32	12	Montageschraube Endblock

***Anmerkungen:**

1) Eine vollständige Ersatzteilliste mit Bestellnummer und Angaben zum Bestellverfahren erhalten Sie auf Anfrage
2) Pos. Pos. 31 unterscheidet sich bei Greifern mit US- bzw. metrischer Ausführung. Alle anderen Merkmale bleiben gleich.
3) Die Teile Pos. 9, 16, 17, 19 und 28 sind nur für Synchronisierte Greifer.
4) Pos. 11 unterscheidet sich für Greifer mit Wellenverriegelungsoptionen
5) Bei der Hochtemperaturoption bestehen sämtliche O-Ringe aus Viton-Material.
6) Bei der korrosionsbeständigen Option bestehen sämtliche Befestigungen aus Edelstahl
7) Bei der Option Stangenverriegelung ist Pos. 11 in die Wellenverriegelungseinheit integriert.

Anmerkung: Der Kunde muss die Ventile der Stangenverriegelung an seinen Sicherheitskreislauf anschließen, um die Wellenverriegelungseinheit im Fall eines Druckluftverlusts drucklos zu machen.

B-Industrie-Parallelgreifer

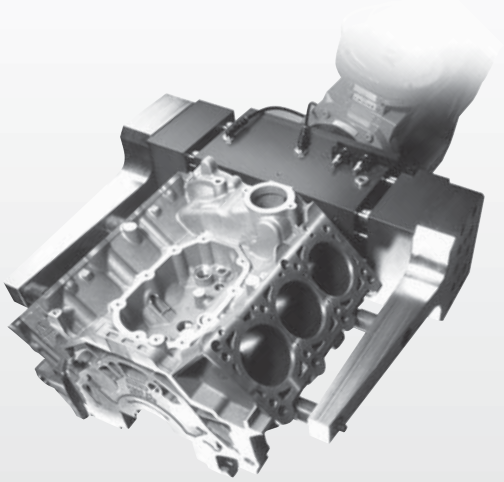

GROSSGEHÄUSE-GREIFER DER BAUREIHE BPW

Die Parallelgreifer der Baureihe BPW besitzen ein groß dimensioniertes Gehäuse und sind von daher ideal für das Handling von großen bzw. breiten Werkstücken unter Einsatz von langen Fingern geeignet. Die über die gesamte Gehäuselänge geführten Backen sorgen für eine hohe Tragkraft. Die gegen das Eindringen von Spänen und Schmutzpartikeln wirksam abgedichteten Backenführungsstangen machen diese Greifer zu einer idealen Lösung für die Anwendungen der spanenden Bearbeitung und Gießereien.

- **für große bzw. breite Werkstücke**
- **hohe Greifkräfte und Momentbelastungen**
- **Unterstützung langer Finger**
- **asynchrone Bewegung als Option lieferbar**
- **Optionale Federschließung** (nur BPW-1600)

SCHWERLAST-GREIFER DER BAUREIHE BRP

Die Parallelgreifer der Baureihe BRP wurden für das Handling schwerer Lasten unter rauen Bedingungen in der real existierenden Industrieumwelt ausgelegt. Bei Einsatz der Greifer in der spanenden Fertigung schützt die Kapselung der Backenführungsstangen die interne Antriebsmechanik wirksam gegen das Eindringen von Spänen und Kühlflüssigkeit. Backen und Führungen aus gehärtetem Werkzeugstahl erlauben den Einsatz langer Finger bei hohen Momenten und Greifkräften.

- **robuste Konstruktion**
- **hohe Greifkräfte und Momentbelastungen**
- **Unterstützung langer Finger**
- **Optionale Federöffnung oder -schließung.**

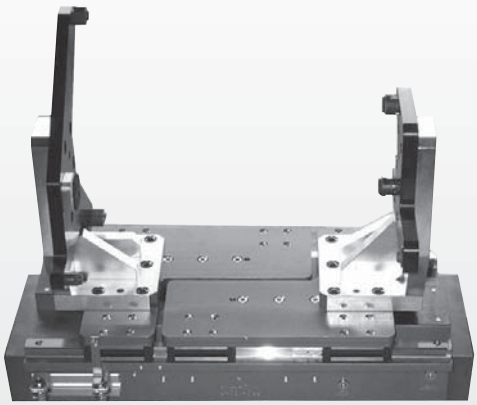

GROSSHUB-GREIFER DER BAUREIHE BPG

Die Parallelgreifer der Baureihe BPG zeichnen sich durch einen langen Hub und ein Gehäuse in Flachbauweise aus. Sie werden oft mit ein und denselben Fingern zum Handling von Werkstücken unterschiedlicher Abmessungen eingesetzt. Die Backen und Führungen sind aus gehärtetem Werkzeugstahl gefertigt, während das Gehäuse aus leichtem harteloxiertem Aluminium hergestellt ist.

- **Aufnahme von Teilen unterschiedlicher Abmessungen mit dem selben Fingersatz**
- **lange Hübe**
- **optionale Federöffnung oder -schließung**
- **flache Ausführung.**

der „B“-Baureihen

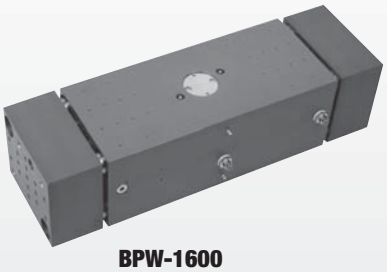

BPW-1600

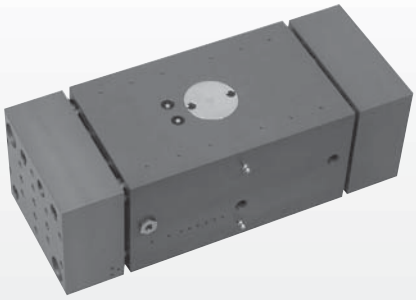

BPW-2000

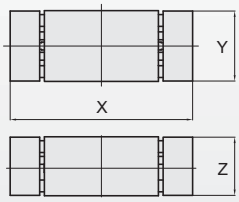

Modell-Nr.	Hub	Greifkraft	Gewicht	X	Y	Z
BPW-1600	6.3 in [160 mm]	970 lbs [3868 N]	88 lbs [40 kg]	17.9 in [454 mm]	7.1 in [180 mm]	5.9 in [150 mm]
BPW-2000	7.8 in [200 mm]	1920 lbs [8536 N]	154 lbs [70 kg]	27 in [694 mm]	8.0 in [203 mm]	6.9 in [174 mm]

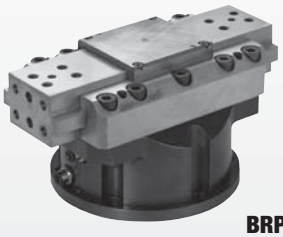

BRP-20

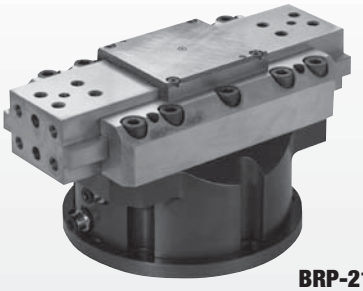

BRP-21

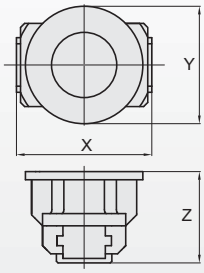

Modell-Nr.	Hub	Greifkraft	Gewicht	X	Y	Z
BRP-20	1.5 in [38 mm]	1618 lbs [7200 N]	40.3 lbs [18.3 kg]	8.19 in [208 mm]	7.87 in [200 mm]	6.16 in [157 mm]
BRP-21	1.5 in [38 mm]	3462 lbs [15400 N]	81.6 lbs [37 kg]	12.13 in [308 mm]	10.63 in [270 mm]	6.69 in [170 mm]
BRP-21-D	2.5 in [64 mm]	2001 lbs [8900 N]	81.6 lbs [37 kg]	12.13 in [308 mm]	10.63 in [270 mm]	6.69 in [170 mm]

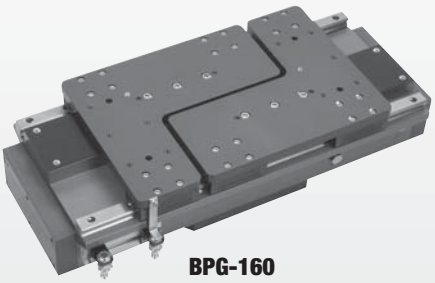

BPG-160

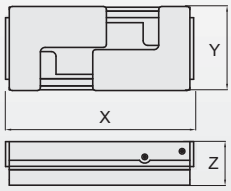

Sie benötigen Unterstützung für Ihre Anwendungen oder wünschen mehr Informationen?

Schreiben Sie uns an

cs-automation@destaco.com

Modell-Nr.	Hub	Greifkraft	Gewicht	X	Y	Z
BPG-160	4.06 in [160 mm]	1787lbs [7950 N]	126 lbs [57 kg]	23.78 in [604 mm]	10.63 in [270 mm]	5.51 in [140 mm]